SOMMERHUBER
Keramik Manufaktur Steyr 1491

Sommerhuber Lounger Three Plus Höhe 44cm

Freistehende Wärmeliege mit ergonomisch geformter, großflächiger Wärmespeicherungskeramik und nur 2 Querfugen. Diese Wärmeliege erlaubt die entspannte Nutzung im Innenbereich. Samtweiche, keramische Oberflächen und optimale Hygieneanforderungen - die langwellige Infrarot-Wärmestrahlung wirkt beruhigend auf das vegetative Nervensystem, fördert die Durchblutung und sorgt für höchste Entspannung. Sanfte Heilwärme beruhigt und entspannt Körper und Geist!

Bezeichnungsmaß: L/B/H ~ 171/65/111 cm
Gewicht: ~ 99 kg
Artikelnr.: 652 003

Wird steckerfertig geliefert.

In 18 verschiedenen Glasuren erhältlich.

- EPS Unterkonstruktion, Farbe „offwhite“
- Standfestigkeit bei Höhe 22 und 33 cm ist bis zu statischer Belastung von max. 200 kg gegeben, wenn der Lounger Three Plus vollflächig am Boden verklebt und abgedichtet ist. Bei Höhe 33 cm oder 44 cm ist der Lounger Three Plus vollflächig am Boden zu verkleben und entsprechend abzudichten.
- Inkl. eingebauter Ein-Zonen Elektroheizung EU 230V, 675W
- Inkl. Temperaturregler IP20 zur externen Montage
- Zuleitung über den Boden
- Oberflächentemperatur: abgedeckt: max. 50°C; ideal: ~ 34°C +/- 2°C
- Inkl. Kabel (Standardlänge 2,5m)
- Inkl. Nackenpolster “Relax“, Farbe „offwhite“

- Optional: LED Beleuchtung

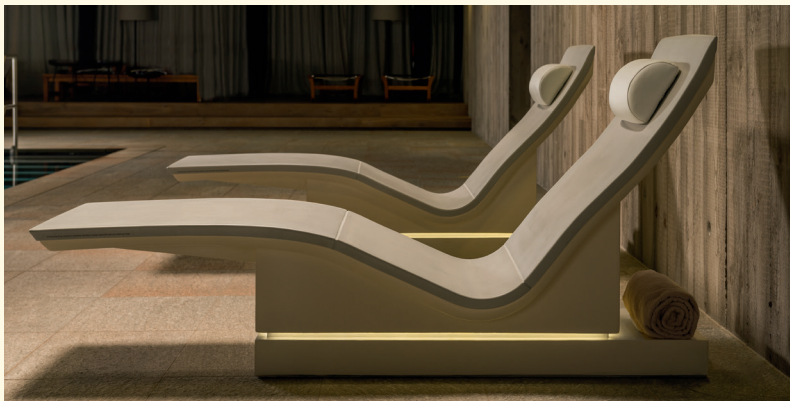

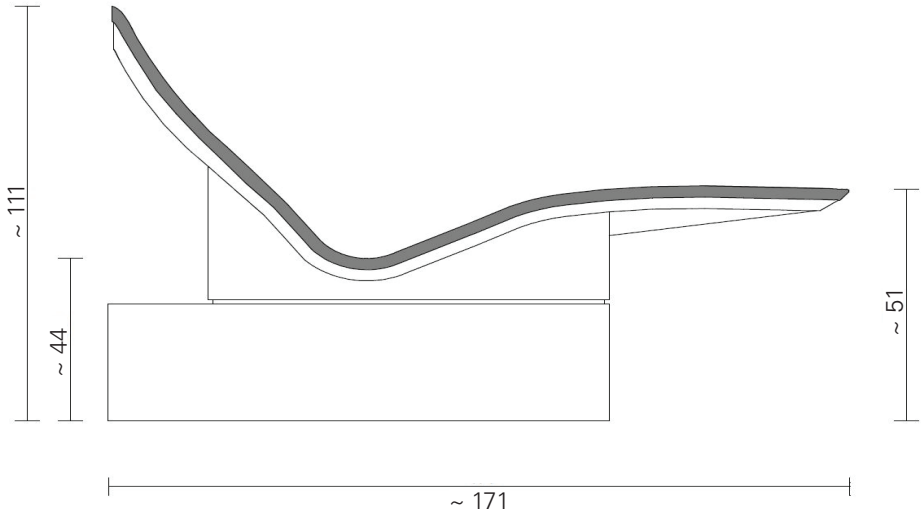

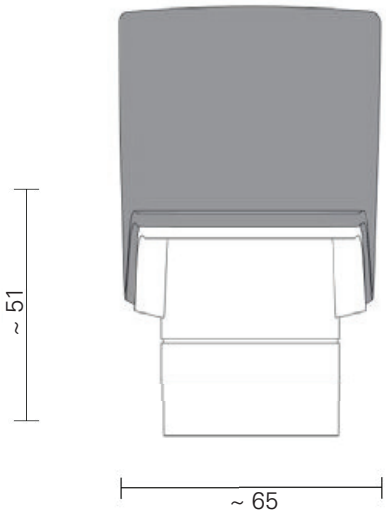

Maßangaben in cm.

Dieses Produkt ist wartungsfrei.
Unsere Keramiken dürfen ausschließlich mit Reinigungsmitteln im pH- Bereich 5,0 – 9,0 gereinigt werden.
Die Reinigung darf ausschließlich mit einem weichen Putzlappen erfolgen, scheuernde Schwämme und die Verwendung von Hochdruckreinigern können die Glasur beschädigen.